Термомир : поставки климатической техники | тел. (495) 646-11-99

FRICO

CAT

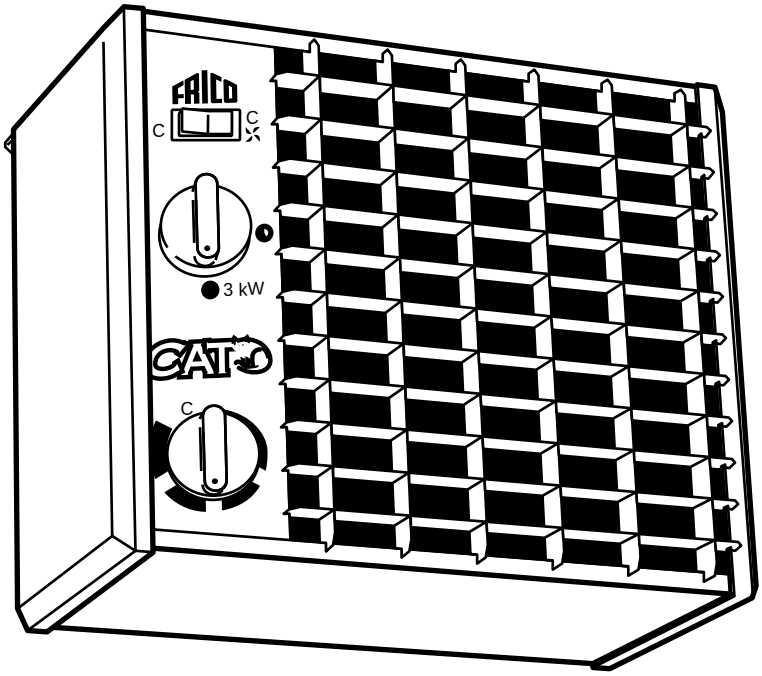

SE ... 4
GB ... 6
NO ... 8
FR ... 10
DE ... 12
FI ... 14
NL ... 16
RU ... 18

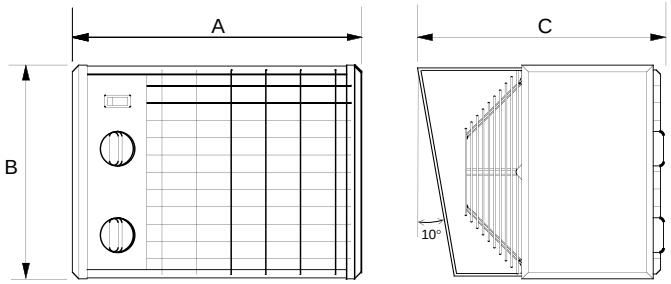

	A [mm]	B [mm]	C [mm]
C3	355	255	276
C5	355	255	276
C9	405	315	335

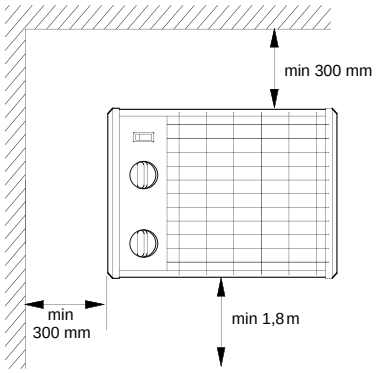

Minimum distance in a permanent assembly

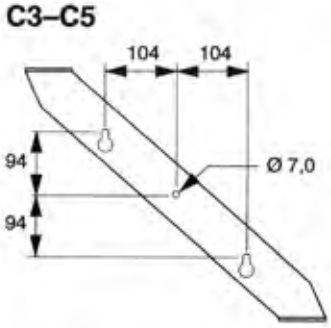

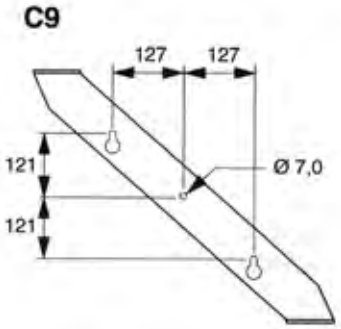

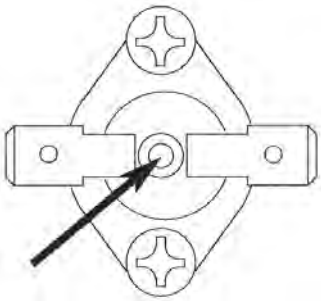

Fig. 1

Technical data

Type	E-nr (SE)	EL-nr (NO)	Output [kW]	Connection voltage [V]	Output stages [kW]	Amperage [A]	Temperature increase on throughput air [°C]	Air flow [m³/h]	Weight [kg]
C3	87 111 03	49 306 13	3	230V~ 230V3~ 400V3~	0/2/3 0/2/3 0/1.5/3	13.2 7.7 4,4	27	330	6.3
C5	87 111 05	49 306 15	5	230V3~ 400V3~	0/3.3/5 0/2.5/5	12.6 7.3	31	480	6.7
C9	87 111 09	49 306 19	9	230V3~ 400V3~	0/6/9 0/4.5/9	22.7 13.1	37	720	10.2

Protection class Cat: (IP44), splash-proof design.

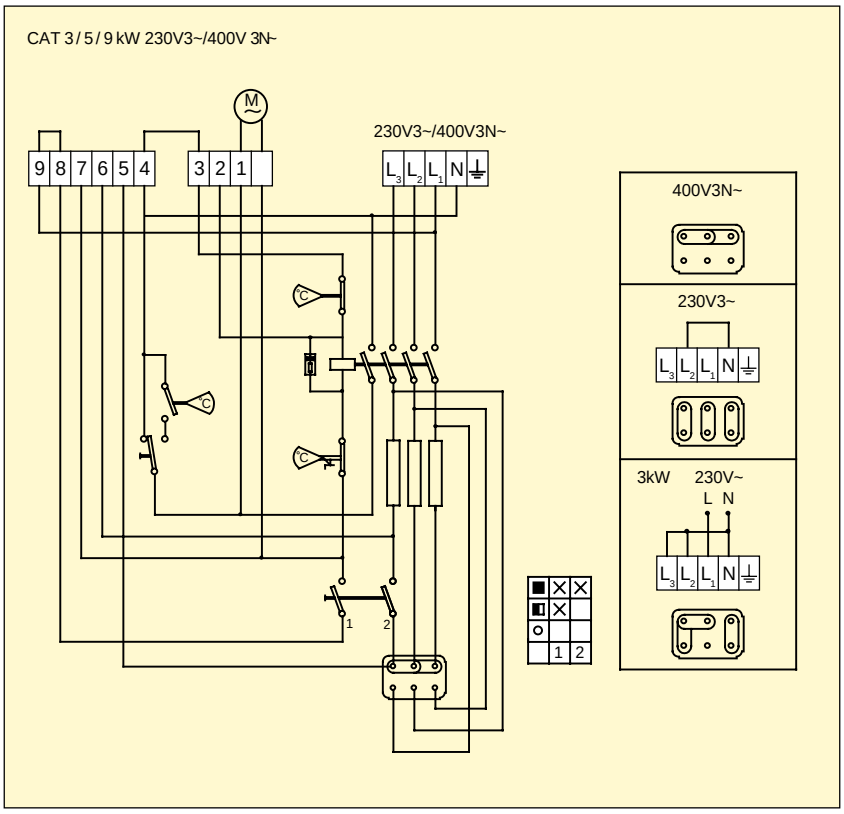

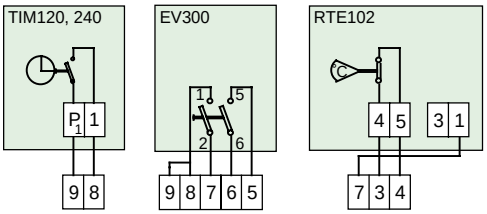

Инструкция по установке и пользованию

Назначение

ОбогреваТЩІьные вентиляторы типа CAT предназначены для обогревания помещений. Их компактная и прочная конструкция делает вентиляторы пригодными для использования в различных помещениях, на складах, в гаражах, мастерских, магазинах и т. д. Вентиляторы отвечают нормам СЕМКО, НЕМКО, ДЕМКО и ФИМКО. Соединительная капсула водонепроницаемого типа.

лектрическое оборудование

Обогревательные вент_ляторы оснащены шиной для подключения к основной сети и шинами для подключения наружного выключателя, термостата и таймера. На обратной стороне имеется два выталкиваю щих стержня, при помощи которых устанавливается класс капсулы подклю чения.

Нагревательные вентиляторы могут переклю чаться на 230В3~ и 400В3Н~. 3 кВт, а также могут подключаться однофазно. Внимание!

Все друпиедругие аппараты подключать олнофазно запрещается!

Подключение

Подключение обогревательного вентилятора должно осуществляеться электриком с допуском согласно местных предписаний. В монтажную цепь должен войти предшествующий многополюсный выклю чатель со входм величиной как минимум в 3 мм и при возможности с сигнальной лампой. Убедитесь в том, что напряжение в сети и данные на табличке соответствуют. Схема подключения находится на внутренней стороне крышки.

Внимание! Все работы должны выполняться при откл ченном напряжении.

Установка

- Соблюдайте минимальные расстояния согласно рисунка 2.
- При подключении номер соединения должен быть слева, если смотреть на аппарат спереди.
- Обозначьте места и просверлите отверстия для крепежных винтов согласно рисунка 2.
- Закрутите винты настолько, чтобы оставалось еще 10 мм.
- Подвесьте аппарат и затяните винты.
- Закрутите последний винт.

Работа

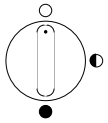

Положение переключателя мощности, см. Технические данные..

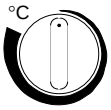

Когда переключатель стоит в положении ос. термостат регулирует только фект нагревания, вентилятор работает постоянно с одинаковой скоростью.

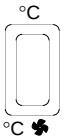

В положении °C вентилятор управляется отдельным термостатом и работает только тогда, когда происходит нагревание.

Если аппарат с первого включения неработает как должно, значит ограничитель температуры вышел из своего места при транспортировке. Устраните неисправность согласно описанию в разделе ”Перегрев”. (Fig. 1).

Перегрев
При перегревании аппарата выключается кнопка ограничителя нагрева. Когда аппарат остынет, тогда кнопку надо нажать опять. (Fig. 1).

ВНИМАНИЕ! Все работы внутри аппарата должны осуществляться лектриком с допуском и питание при том должно быть отключено!

Для восстановления предохранителя перегрева, следует поднять крышку и нажать на кнопку на ограничителе. (Fig. 1).

Обслуживание
Нагреватель не требует обслуживания. Пыль и грязь, однако, могут стать причиной перегрева и пожара’. Аппарат, по тому, требует регулярной чистки.

Заземление
Если установка защищена заземлением, и если предохранительная пробка заземления срабатывает при включении, то возможно, что в нагревательном элементе образовалось скопление влаги. то происходит при продолжительном хранении аппарата в сыром помещении. То не является неисправностью, и аппарат надо лишь подключить на некоторое время в розетку без заземления для того, чтобы он высох. Для того может потребоваться время от часа до суток. После продолжительного простоя рекомендуется включать аппарат вначале промежутками по несколько часов перед его включением на постоянно.

Меры безопасности
- При работе поверхность аппарата нагревается!
- Аппарат не должен располагаться вблиэи воспламеняющихся материалов!
- Нельзя покрывать аппарат полностью или частично одеждой или чем-либо другим. В таком с лучае может возникнуть перегрев т создается риск пожара!
- Аппарат не должен располагаться поб розеткой!

Main office
Frico AB
Box 102
SE-433 22 Partille
Sweden

Tel: +46 31 336 86 00
Fax: +46 31 26 28 25
mailbox@frico.se
www.frico.se

Norway
Frico AS
P.B 82 Alnabru
NO-0614 Oslo
Norway

Tel: +47 23 37 19 00
Fax: +47 23 37 19 10
mailbox@frico.no
www.frico.no

France
Frico SAS
53 avenue Carnot
69250 Neuville sur Saône
France

Tel: +33 4 72 42 99 42
Fax: +33 4 72 42 99 49
info@frico.fr
www.frico.fr

Spain
Frico repr. office in Spain
C/. Cabeza de hierro, 39
ES-28880 Meco
Spain

Tel: +34 91 887 60 00
Fax: +34 91 887 60 00
mailbox@frico.com.es
www.frico.se

United Kingdom
Frico Limited
72 Cheston Road
B7 5EJ
UK-Birmingham
United Kingdom

Tel: +44 (0)121 322 0854
Fax: +44 (0)121 322 0858
info.uk@frico.se
www.frico.co.uk

Russia
Frico repr. office in Russia
Lavrov per. 6
RU-109044 Moscow
Russia

Tel: +7 495 238 63 20
+7 495 676 44 48
Fax: +7 495 676 44 48
frico@trankm.ru
www.frico.se

China
Frico repr. office in China
Rm 702, Modern Comm. Build.
201, New Jin qiao Rd
201206 Shanghai
P.R. China

Tel: +86 21 62569900
Fax:+86 21 62554747
frico@sohu.com
www.frico.com.cn

Austria
Altexa-Frico GmbH
Kolpingstraße 14
1232 Wien
Austria

Tel: +43 1 616 24 40-0

office@altexa-frico.at
www.altexa-frico.at

Switzerland
Gutekunst AG
Baselstrasse 22
CH-4144 Arlesheim
Switzerland

Tel: 061 706 96 26 (nat)
Fax: 061 706 96 20 (nat)
info@gutekunst-ag.ch
www.gutekunst-ag.ch

For latest updated information, see: www.frico.se

2007-07-10 HH/AC