Vitocrossal 200

Тип CM2

Конденсационный котел для работы на природном и сжиженном газе

С цилиндрической горелкой MatriX для режима работы с забором воздуха для горения извне или из помещения установки

Макс. допустимая рабочая температура 95 °C
Макс. допустимая температура срабатывания защитного ограничителя температуры 110 ºC

Допустимое рабочее давление 6 бар (0,6 МПа)

- Нормативный КПД: до 98 % (H_s)/109 % (H_i).
- Высокая эксплуатационная надежность и длительный срок службы достигаются благодаря использованию коррозионностойких теплообменных поверхностей Inox-Crossal из специальной нержавеющей стали.
- Теплообменные поверхности Inox-Crossal обеспечивают высокоэффективную теплопередачу и высокую скорость процесса конденсации.
- Гладкие самоочищающиеся теплообменные поверхности из нержавеющей стали.
- Минимальный уровень выбросов вредных веществ при сжигании благодаря низкой теплонапряженности камеры сгорания и проходной конструкции камеры сгорания.
- Цилиндрическая горелка MatriX обеспечивает особо малошумный и экологичный режим работы в диапазоне модуляции от 20 до 100 %.
- Режим эксплуатации по выбору с отбором воздуха для горения извне или из помещения установки.
- Гидравлические подключения монтируются сверху.
- Простой в эксплуатации контроллер Vitotronic с индикацией текста и графики

5/2016

ТЕРМОМИР - продажа климатической техники | www.thermomir.ru | +7 (495) 646-11-99

Отопительная установка	Контроллер
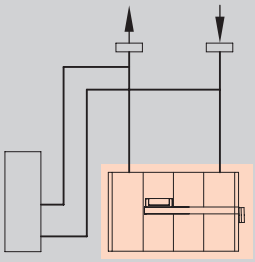 ■ Однокотловая установка для работы с постоянной температурой котловой воды	**Vitotronic 100** **Тип GC4B, для режима с постоянной температурой подачи** ■ Контроллер котлового контура ■ Регулирование температуры емкостного водонагревателя При использовании однокотловых установок необходимо отдельно заказать датчик температуры емкостного водонагревателя: **Погружной датчик температуры (NTC 10 кОм)** № заказа 7438702 **102,– евро MG 35**
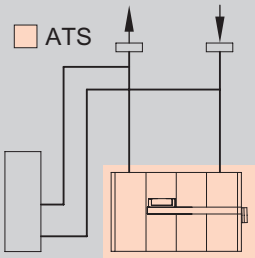 ■ Однокотловая установка и 1 или 2 отопительных контура со смесителем	**Vitotronic 300** **Тип GW4B, для режима погодозависимой теплогенерации** **Для управления макс. двумя отопительными контурами со смесителем.** ■ Контроллер погодозависимого управления котловым и отопительными контурами ■ Таймер для суточной и недельной программы работы ■ Для двухступенчатой или модулируемой горелки ■ Раздельная настройка временных программ, кривых отопления, заданных значений температуры и режимов работы ■ Регулятор и датчик температуры емкостного водонагревателя ■ Интегрированная система диагностики и другие функции ■ Возможность обмена данными через шину LON Для **каждого отопительного контура со смесителем** требуются принадлежности, а для обмена данными - телекоммуникационный модуль LON.

Комплект поставки:

- Котловой блок с теплоизоляцией
- Контроллер котлового контура
- Цилиндрическая горелка MatriX с или без принадлежностей для режима эксплуатации с отбором воздуха для горения из-вне (адаптация всасывания)
- Патрубок для подключения предохранительных устройств

Указание!

- Макс. температура срабатывания защитного ограничителя температуры составляет 110 °C.
- Допустимая максимальная температура подачи примерно на 15 K (кельвинов) ниже температуры срабатывания защитного ограничителя температуры.
- Условия эксплуатации приведены в техническом паспорте.
- Указания по проектированию гидравлической обвязки см. в инструкции по проектированию.

ТЕРМОМИР - продажа климатической техники | www.thermomir.ru | +7 (495) 646-11-99

Варианты горелок Топливо Тип забора воздуха	Номинальная тепловая мощность (кВт) при температуре теплоносителя 50/30 °C или 80/60 °C				MG 40
	400 370	500 460	620 575		
Цилиндрическая горелка MatriX Природный газ E (H) Сжиженный газ P с забором воздуха для горения из помещения установки	CM20316 **20.599,–**	CM20317 **22.660,–**	CM20318 **26.780,–**		№ заказа **евро**
Цилиндрическая горелка MatriX Природный газ E (H) Сжиженный газ P с забором воздуха для горения извне	CM20319 **20.900,–**	CM20320 **22.961,–**	CM20321 **27.081,–**		№ заказа **евро**
Цилиндрическая горелка MatriX Природный газ E (H) Сжиженный газ P с забором воздуха для горения из помещения установки	CM20322 **21.556,–**	CM20323 **23.617,–**	CM20324 **27.737,–**		№ заказа **евро**
Цилиндрическая горелка MatriX Природный газ E (H) Сжиженный газ P с забором воздуха для горения извне	CM20325 **21.857,–**	CM20326 **23.918,–**	CM20327 **28.038,–**		№ заказа **евро**

Технические данные					
Длина	2230	2385	2525		мм
Ширина	1245	1245	1295		мм
Высота	1480	1510	1580		мм
Масса	597	687	758		кг
Патрубок уходящих газов	250	250	250		Ø мм
Напор (Па)	70	70	70		Па
Напор (мбар)	0,7	0,7	0,7		мбар

Указание!
Под напором понимается остаточный напор на патрубке подключения дымохода.
Динамическое давление газа горелки составляет 20 мбар.
В режиме эксплуатации с отбором воздуха для горения извне остаточный напор на патрубке подключения дымохода снижается на величину сопротивления в приточном воздуховоде.

ТЕРМОМИР - продажа климатической техники | www.thermomir.ru | +7 (495) 646-11-99

Отопительная установка	Контроллер
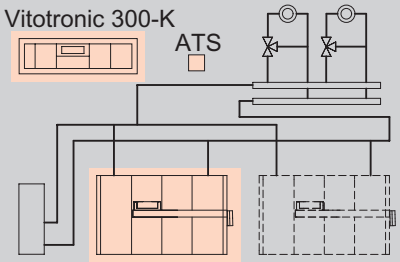 ■ Макс. 4 водогрейных котла	**Vitotronic 100/300-K** **Тип GC4B/MW1B, для режима погодозависимой теплогенерации** **Vitocrossal 200 с базовым регулировочным оснащением для многокотловых установок** **Погодозависимое каскадное управление макс. 4 водогрейными котлами с Vitotronic 100 и управлением максимум двумя отопительными контурами со смесителем** ■ Таймер для суточной и недельной программами работы ■ Раздельная настройка временных программ, кривых отопления, заданных значений температуры и режимов работы ■ Регулятор и датчик температуры емкостного водонагревателя ■ Возможность информационного обмена через шину LON (телекоммуникационный модуль LON встроен в Vitotronic 300-K, для Vitotronic 100 модуль поставляется в отдельной упаковке) ■ Интегрированная система диагностики и другие функции
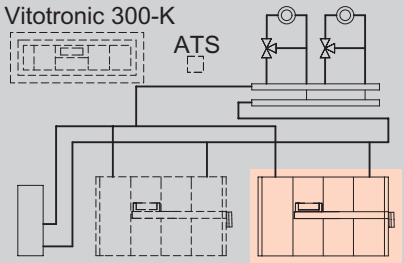 ■ Макс. 4 водогрейных котла	**Vitotronic 100** **Тип GC4B, для режима погодозависимой теплогенерации** **В сочетании с Vitotronic 300-K многокотловой установки** ■ Для второго и последующих **котлов многокотловой установки** ■ Цифровой контроллер котлового контура ■ Для двухступенчатой или модулируемой горелки ■ Возможность информационного обмена через шину LON (с телекоммуникационным модулем LON; поставляется в отдельной упаковке)

Комплект поставки:

- Котловой блок с теплоизоляцией
- Контроллер котлового контура
- Цилиндрическая горелка MatriX с или без принадлежностей для режима эксплуатации с отбором воздуха для горения извне (адаптация всасывания)
- Патрубок для подключения предохранительных устройств

Указание!

- Макс. температура срабатывания защитного ограничителя температуры составляет 110 °C.
- Допустимая максимальная температура подачи примерно на 15 K (кельвинов) ниже температуры срабатывания защитного ограничителя температуры.
- Условия эксплуатации приведены в техническом паспорте.
- Указания по проектированию гидравлической обвязки см. в инструкции по проектированию.

ТЕРМОМИР - продажа климатической техники | www.thermomir.ru | +7 (495) 646-11-99

Варианты горелок Топливо Тип забора воздуха	Номинальная тепловая мощность (кВт) при температуре теплоносителя 50/30 °C или 80/60 °C				MG 40
	400 370	500 460	620 575		
Цилиндрическая горелка MatriX Природный газ E (H) Сжиженный газ P с забором воздуха для горения из помещения установки	CM20328 **23.568,–**	CM20329 **25.629,–**	CM20330 **29.749,–**		№ заказа **евро**
Цилиндрическая горелка MatriX Природный газ E (H) Сжиженный газ P с забором воздуха для горения извне	CM20331 **23.869,–**	CM20332 **25.930,–**	CM20333 **30.050,–**		№ заказа **евро**
Цилиндрическая горелка MatriX Природный газ E (H) Сжиженный газ P с забором воздуха для горения из помещения установки	CM20334 **20.904,–**	CM20335 **22.965,–**	CM20336 **27.085,–**		№ заказа **евро**
Цилиндрическая горелка MatriX Природный газ E (H) Сжиженный газ P с забором воздуха для горения извне	CM20337 **21.205,–**	CM20338 **23.266,–**	CM20339 **27.386,–**		№ заказа **евро**

Технические данные					
Длина	2230	2385	2525		мм
Ширина	1245	1245	1295		мм
Высота	1480	1510	1580		мм
Масса	597	687	758		кг
Патрубок уходящих газов	250	250	250		Ø мм
Напор (Па)	70	70	70		Па
Напор (мбар)	0,7	0,7	0,7		мбар

Указание!
Под напором понимается остаточный напор на патрубке подключения дымохода.
Динамическое давление газа горелки составляет 20 мбар.
В режиме эксплуатации с отбором воздуха для горения извне остаточный напор на патрубке подключения дымохода снижается на величину сопротивления в приточном воздуховоде.

ТЕРМОМИР - продажа климатической техники | www.thermomir.ru | +7 (495) 646-11-99

Принадлежности

22.1

Водогрейный котел

Номинальная тепловая мощность водогрейного котла (кВт)	400	500	620	MG 35
Звукопоглощающие регулируемые опоры (4 шт.)	7205721 **49,–**			№ заказа **евро**
Звукопоглощающие подкладки котла (1 комплект)	7196314 **310,–**	7196315 **350,–**		№ заказа **евро**
Ограничитель минимального давления, 0 - 6 бар *Необходим для каждого водогрейного котла в качестве замены устройства контроля заполненности котлового блока водой.* 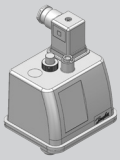	7438030 **280,–**			№ заказа **евро**
Ограничитель максимального давления, 0 - 6 бар *Необходим для каждого водогрейного котла. В установках без сепаратора паровой/жидкой фазы для каждого водогрейного котла дополнительно необходим второй ограничитель максимального давления.* 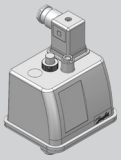	7438025 **398,–**			№ заказа **евро**
Арматурный стержень с манометром Для монтажа одного ограничителя максимального давления и одного ограничителя минимального давления (2 свободных патрубка). *Для установок с сепаратором паровой/жидкой фазы.*	7188380 **472,–**			№ заказа **евро**
Арматурный стержень с манометром Для монтажа двух ограничителей максимального давления и одного ограничителя минимального давления (3 свободных патрубка). *Для установок без сепаратора паровой/жидкой фазы.* *Сепаратор паровой/жидкой фазы не требуется, если дополнительно встраиваются защитный ограничитель температуры и защитный ограничитель давления (ограничитель максимального давления).*	7425839 **497,–**			№ заказа **евро**

Указание!
Vitocrossal 200 уже оснащен вторым электронным защитным ограничителем температуры. Поэтому для установок без сепаратора паровой/жидкой фазы дополнительного защитного ограничителя температуры не требуется.

Установки нейтрализации конденсата

Номинальная тепловая мощность водогрейного котла (кВт)	400	500	620	MG 35
Устройство нейтрализации конденсата ■ Для конденсационных котлов мощностью 50 - 500 кВт ■ Гранулированный наполнитель (8 кг)	7441823 **272,–**		**–**	№ заказа **евро**
Устройство нейтрализации конденсата ■ Для конденсационных котлов мощностью 500 - 1500 кВт ■ Гранулированный наполнитель (25 кг)	**–**		7437829 **767,–**	№ заказа **евро**
Реле сигнализации переполнения 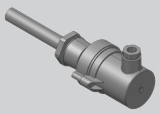	7453157 **229,–**			№ заказа **евро**
Блок задержки аварийного отключения (с возможностью настройки)	7514684 **520,–**			№ заказа **евро**
Установка нейтрализации конденсата Для конденсата из установок нейтрализации конденсата газовых или жидкотопливных конденсационных котлов для всех значений мощности. 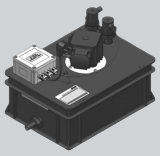	7441770 **1.585,–**			№ заказа **евро**

ТЕРМОМИР - продажа климатической техники | www.thermomir.ru | +7 (495) 646-11-99

Принадлежности

Прочее

Номинальная тепловая мощность водогрейного котла (кВт)	400	500	620	
Коробка для сервисной документации ■ Коробка для хранения папки сервисной документации ■ Для крепления на теплогенераторе или на стене ■ Цвет серебристый	7334502 **10,–**			№ заказа **евро** **MG N**
Вспомогательный контактор Контактор в компактном корпусе ■ 4 размыкающих и 4 замыкающих контакта ■ Клеммные колодки для кабеля заземления Номинальный ток: AC1 16 A, AC3 9 A. Напряжение катушки: 230 В/50 Гц	7814681 **141,–**			№ заказа **евро** **MG 35**

Смеситель

Номинальная тепловая мощность водогрейного котла (кВт)	400	500	620	
Смесители отопительных контуров и специальные смесители для систем внутрипольного отопления ►*Информацию об исполнениях, № заказа и ценах см. в регистре 18.5.*				

Водогрейный котел

Ном. тепловая мощность (кВт)	400	500	620	MG 35
Мембранный предохранительный клапан Давление срабатывания **3 бар**	G 1½ G 2 7501952 **306,–**			Подклю- чение Отвод № заказа **евро**
Мембранный предохранительный клапан Давление срабатывания **4 бар**	G 1½ G 2 7437805 **591,–**			Соедине- ние Отвод № заказа **евро**
Мембранный предохранительный клапан Давление срабатывания **6 бар**	G 1½ G 2 7437803 **588,–**			Соедине- ние Отвод № заказа **евро**

ТЕРМОМИР - продажа климатической техники | www.thermomir.ru | +7 (495) 646-11-99

Принадлежности

Водогрейный котел

22.1

		MG 35
Комплект гидравлической обвязки для двухкотловой установки Для двухкотловых установок мощностью 800, 1000 и 1240 кВт. Номинальный диаметр DN 100/120 ■ Коллекторы подающей и обратной магистралей ①. ■ Дроссельные заслонки с электроприводом, с кабелем и штекером (2 шт.) ②. ■ Контрфланцы с уплотнениями ③.	ZK01959 **3.513,–**	№ заказа **евро**

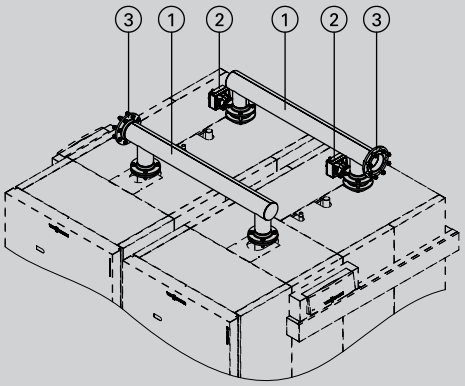

Удаление продуктов сгорания

		MG 35
Для двухкотловых установок мощностью 800 кВт. **Коллектор продуктов сгорания для двухкотловой установки, из нержавеющей стали** Номинальный диаметр DN 250/300 ■ Присоединительное колено котла ① с ревизионным отверстием. ■ Герметично закрывающаяся заслонка дымохода ② с электро-приводом. ■ Коллектор уходящих газов с конденсатоотводчиком ③. ■ Компенсационный удлиняющий элемент ④. ■ Крышка ревизионного отверстия ⑤. ■ Удлиняющий элемент ⑥.	ZK00765 **4.732,–**	№ заказа **евро**

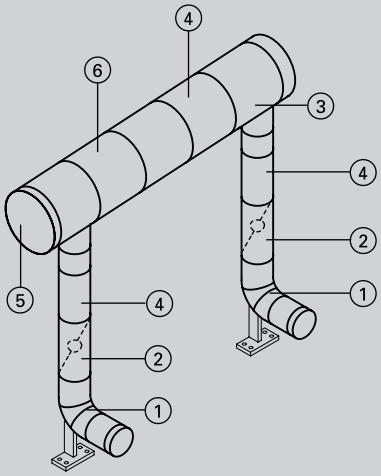

Для двухкотловых установок мощностью 1000 кВт. **Коллектор продуктов сгорания для двухкотловой установки, из нержавеющей стали** Номинальный диаметр DN 250/350 ■ Присоединительное колено котла ① с ревизионным отверстием. ■ Герметично закрывающаяся заслонка дымохода ② с электро-приводом. ■ Коллектор уходящих газов с конденсатоотводчиком ③. ■ Компенсационный удлиняющий элемент ④. ■ Крышка ревизионного отверстия ⑤. ■ Удлиняющий элемент ⑥.	ZK00766 **4.911,–**	№ заказа **евро**

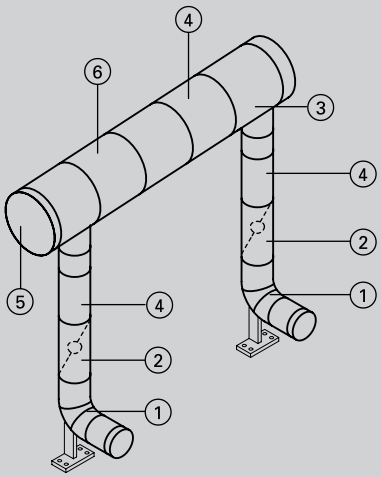

ТЕРМОМИР - продажа климатической техники | www.thermomir.ru | +7 (495) 646-11-99

Принадлежности

Трубы системы

		MG 35
Для двухкотловых установок мощностью 1240 кВт. **Коллектор продуктов сгорания для двухкотловой установки, из нержавеющей стали** Номинальный диаметр DN 250/400 ■ Присоединительное колено котла ① с ревизионным отверстием. ■ Герметично закрывающаяся заслонка дымохода ② с электроприводом. ■ Коллектор уходящих газов с конденсатоотводчиком ③. ■ Компенсационный удлиняющий элемент ④. ■ Крышка ревизионного отверстия ⑤. ■ Удлиняющий элемент ⑥.	ZK00767 **5.061,–**	№ заказа **евро**
Заслонка уходящих газов ■ Герметично закрывающаяся заслонка дымохода с электроприводом, DN 250 ■ С возвратной пружиной ■ С соединительным кабелем для контроллеров Vitotronic	ZK02500 **1.094,–**	№ заказа **евро**

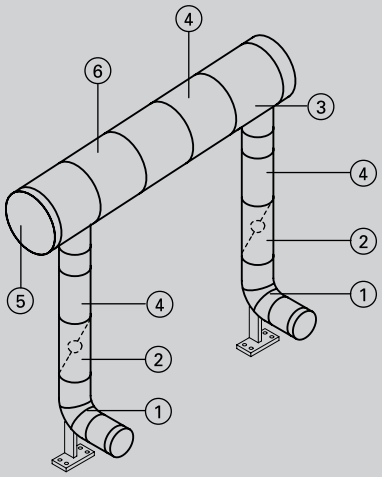

Указание для каскадного дымохода
- При использовании коллектора уходящих газов, обустраиваемого заказчиком, **необходимо** одновременно заказать заслонку дымохода, № для заказа ZK02500.
- В коллекторах уходящих газов Viessmann, используемых для двухкотловых установок, заслонка дымохода входит в комплект поставки.

ТЕРМОМИР - продажа климатической техники | www.thermomir.ru | +7 (495) 646-11-99

Принадлежности	Варианты контроллеров			
	Vitotronic 100 тип GC4B	Vitotronic 300 тип GW4B		
Устройства дистанционного управления				MG 35
Vitotrol 200A (абонент шины KM-BUS) Настройка для одного отопительного контура: ■ Заданное значение температуры помещения и режим работы ■ Режим вечеринки и экономный режим ■ Дисплей для индикации значений наружной температуры и температуры помещения, а также режимов работы ■ Датчик температуры помещения для управления по температуре помещения (только для одного отопительного контура со смесителем) Если Vitotrol 200A используется для управления по температуре помещения, то устройство должно быть размещено в **основном жилом помещении** (типовом жилом помещении).	–	Z008341 **146,–**		№ заказа **евро**
Vitotrol 300A (абонент шины KM-BUS) Настройки для одного, двух или трех отопительных контуров: ■ Заданное значение температуры помещения и пониженное заданное значение температуры помещения, температура воды в контуре ГВС, режимы работы и программа отпуска, а также режим вечеринки и экономный режим. ■ Временная программа для отопительных контуров, емкостного водонагревателя и циркуляционного насоса ГВС. ■ Дисплей с подсветкой для индикации значений наружной температуры, температуры помещения, режимов работы и текстовых сообщений. ■ Датчик температуры помещения для управления по температуре помещения (только для одного отопительного контура со смесителем) Если Vitotrol 300A используется для управления по температуре помещения, то устройство должно быть размещено в **основном жилом помещении** (типовом жилом помещении). Необходимо заказать датчик температуры помещения, № заказа 7438537, если Vitotrol 300A не может быть размещен в подходящем месте для измерения температуры помещения.	–	Z008342 **272,–**		№ заказа **евро**
Датчики				
Датчик температуры помещения (NTC 10 кОм, в дополнение к Vitotrol 300A) Используется, если не удается установить Vitotrol 300A в подходящем месте для измерения температуры помещения.	–	7438537 **98,–**		№ заказа **евро** MG 35
Накладной датчик температуры (NTC 10 кОм) ■ Для измерения температуры на поверхности трубы. ■ С соединительным кабелем (длина 5,8 м) и штекером.	7426463 **105,–**			№ заказа **евро** MG 35
Погружной датчик температуры (NTC 10 кОм) ■ Для измерения температуры в погружной гильзе. ■ С соединительным кабелем (длина 5,8 м) и штекером.	7438702 **102,–**			№ заказа **евро** MG 35
Погружная гильза Длина G½ x 100 мм, с зажимной скобой.	7816035 **23,–**			№ заказа **евро** MG 60
Погружная гильза Длина G½ x 150 мм, с зажимной скобой.	7817326 **23,–**			№ заказа **евро** MG 60

ТЕРМОМИР - продажа климатической техники | www.thermomir.ru | +7 (495) 646-11-99

Принадлежности	Варианты контроллеров		
	Vitotronic 100 тип GC4B	Vitotronic 300 тип GW4B	
Датчики			
Погружная гильза из нержавеющей стали R ½, длина 200 мм. Входит в комплект поставки емкостных водонагревателей Viessmann.	7819693 **49,–**		№ заказа **евро** **MG 35**
Датчик температуры уходящих газов (NTC 20 кОм) ■ Для индикации и контроля предельных значений. ■ С соединительным кабелем (длина 3,5 м) и штекером.	7452531 **181,–**		№ заказа **евро** **MG 35**
Комплектующие управления отопительным контуром			**MG 40**
Комплект привода смесителя Для одного отопительного контура со смесителем. ■ Электропривод смесителя с соединительным кабелем (длина 4,0 м) для смесителей Viessmann DN 20 - 50, R ½ - 1¼ (кроме фланцевых смесителей) и штекером. ■ Датчик температуры подающей магистрали в виде накладного датчика (NTC 10 кОм), с соединительным кабелем (длина 5,8 м) и штекером. ■ Штекер для насоса отопительного контура.	–	7441998 **453,–**	№ заказа **евро**
Электропривод смесителя для фланцевого смесителя Кабельные соединения с контроллером обеспечивает заказчик. Для смесителей Viessmann DN 40 - 100. ►См. регистр 18.			
Погружной терморегулятор Термостатный ограничитель максимальной температуры для системы внутрипольного отопления. ■ С соединительным кабелем (длина 4,2 м) и штекером. ■ С погружной гильзой R ½ x 200 мм из нержавеющей стали.	–	7151728 **235,–**	№ заказа **евро** **MG 35**
Накладной терморегулятор Термостатный ограничитель максимальной температуры для системы внутрипольного отопления. С соединительным кабелем (длина 4,2 м) и штекером.	–	7151729 **187,–**	№ заказа **евро** **MG 35**

►*Информацию о управлении дополнительными отопительными контурами и соединениях Vitotronic водогрейного котла с контроллером отопительного контура см. в регистре 18.*

Прочее			MG 40
Адаптер для внешних предохранительных устройств (абонент шины KM-BUS) Для подключения 4 дополнительных предохранительных устройств (например, устройство контроля заполненности котлового блока водой, ограничители минимального и максимального давления) (Возможны макс. 2 адаптера для 7 предохранительных устройств.)	7164404 **346,–**		№ заказа **евро**

ТЕРМОМИР - продажа климатической техники | www.thermomir.ru | +7 (495) 646-11-99

Принадлежности	Варианты контроллеров		
	Vitotronic 100 тип GC4B	Vitotronic 300 тип GW4B	
Прочее			**MG 35**
Вспомогательный контактор Контактор в компактном корпусе. С 4 размыкающими и 4 замыкающими контактами. С клеммной колодкой для кабеля заземления. Номинальный ток: AC1 16 A, AC3 9 A. Напряжение: 230 В/50 Гц.	7814681 **141,–**		№ заказа **евро**
Расширение функциональных возможностей			**MG 35**
Модуль расширения EA1 Модуль расширения функциональных возможностей в корпусе для настенного монтажа. С помощью входов и выходов обеспечивается реализация до 5 функций: **1 аналоговый вход (0 - 10 В)** ■ Установка заданного значения температуры котловой воды **3 цифровых входа** ■ Внешнее переключение режима работы для отопительных контуров 1 - 3 при использовании контроллера для погодозависимой теплогенерации. ■ Внешняя блокировка с общим сигналом неисправности ■ Внешние сигналы неисправности ■ Кратковременная работа циркуляционного насоса ГВС при использовании контроллера для погодозависимой теплогенерации. **1 релейный выход (беспотенциальное реле с переключающим контактом)** ■ Управление магистральным насосом на тепловой пункт ■ Сигнализирование пониженного режима для одного отопительного контура.	7452091 **245,–**		№ заказа **евро**

ТЕРМОМИР - продажа климатической техники | www.thermomir.ru | +7 (495) 646-11-99

Принадлежности	Варианты контроллеров			
	Vitotronic 100 тип GC4B	Vitotronic 300 тип GW4B		
Коммуникационная техника				
Vitocom 100, тип LAN1, с телекоммуникационным модулем Для дистанционного управления отопительными установками через Интернет IP-сети (LAN) с использованием DSL-маршрутизатора. Компактное устройство для настенного монтажа. ■ Для управления установкой с помощью **Vitotrol App** через сервер Vitodata. Для настройки режимов работы, заданных значений и временных программ для макс. 3 отопительных контуров одной отопительной установки. ■ Для управления установкой с помощью **Vitodata 100** для настройки режимов работы, заданных значений и временных программ во всех отопительных контурах одной отопительной установки.Комплект поставки: ■ Vitocom 100, тип LAN1, с разъемом LAN. ■ Телекоммуникационный модуль ■ Соединительные кабели для LAN и телекоммуникационного модуля.	–	Z011224 **389,–**		№ заказа **евро** **MG 40**
Vitocom 100, тип GSM2 Для дистанционного контроля и дистанционного управления отопительной установкой через мобильные телефонные сети GSM. ■ Для передачи сообщений и настройки режимов работы с помощью SMS-сообщений. Компактное устройство для настенного монтажа. Комплект поставки: ■ Vitocom 100, тип GSM2 со встроенным GSM-модемом ■ Соединительный кабель с быстроразъемными соединениями Rast 5 для подключения к шине KM-BUS контроллера ■ Антенна мобильной радиосвязи	Z011396 **409,–**			№ заказа **евро** **MG 40**
Vitocom 200 Для дистанционного контроля и дистанционного управления отопительными установками через IP-сети (LAN). ■ Для управления установкой с помощью **Vitodata 100** через сервер Vitodata. Для настройки режимов работы, заданных значений, программы отпуска, временных программ и кривой отопления для всех отопительных контуров одной отопительной установки. ■ Для управления установкой с помощью **Vitotrol App** через сервер Vitodata. Для настройки режимов работы, заданных значений и временных программ для макс. 3 отопительных контуров одной отопительной установки. Компактный прибор для настенного монтажа				
Vitocom 200, тип LAN2, с телекоммуникационным модулем Соединение через сеть Интернет и IP-сети (LAN) с помощью DSL-маршрутизатора. Компактный прибор для настенного монтажа Комплект поставки: ■ Vitocom 200, тип LAN2, с разъемом LAN ■ Телекоммуникационный модуль для монтажа в контроллер Vitotronic ■ Соединительные кабели для LAN и телекоммуникационного модуля	Z011390 **480,–**			№ заказа **евро** **MG 40**

ТЕРМОМИР - продажа климатической техники | www.thermomir.ru | +7 (495) 646-11-99

Принадлежности	Варианты контроллеров		
	Vitotronic 100 тип GC4B	Vitotronic 300 тип GW4B	
Коммуникационная техника			MG 35
Vitocom 300 Для удаленного контроля, дистанционного управления и регулировки отопительных установок через IP-сети (LAN). ■ Для управления установкой с помощью **Vitodata 100** через сервер Vitodata. Для настройки режимов работы, заданных значений, программы отпуска, временных программ и кривой отопления для всех отопительных контуров одной отопительной установки. ■ Для управления установкой с помощью **Vitodata 300** через сервер Vitodata. Для настройки режимов работы, заданных значений, программы отпуска, временных программ, кривой отопления и параметров конфигурации для всех отопительных контуров максимум 5 отопительных установок. Отслеживание изменения параметров во времени и интеграция счетчиков по шине M-BUS. Для монтажа в распределительном шкафу.			
Vitocom 300, тип LAN3 с телекоммуникационным модулем LON Связь через Интернет и IP-сеть (LAN) с использованием DSL-маршрутизатора. Для установки на DIN-рейке. В составе пакета: ■ Vitocom 300, тип LAN3 с LAN-подсоединением. ■ Телекоммуникационный модуль LON для установки в контроллер Vitotronic. ■ Соединительные кабели для LAN и телекоммуникационного модуля. ■ Корпус для настенного монтажа (2-рядный).	Z011399 **1.375,–**		№ заказа **евро** MG 40
Соединительный кабель LON для обмена данными между контроллерами ■ длина 7,0 м (возможность удлинения с использованием еще одного кабеля). ■ Со штекерами RJ 45.	7143495 **42,–**		№ заказа **евро**
Муфта LON (RJ 45) Для удлинения соединительного кабеля LON.	7143496 **28,–**		№ заказа **евро**
Соединительный штекер LON (RJ 45) Для подключения к кабелю заказчика при **прокладке на расстояния свыше 14 м.** 2 шт.	7199251 **56,–**		№ заказа **евро**
Штепсельная розетка LON (RJ 45) Для прокладки кабеля заказчика (CAT 6) под штукатуркой или в кабельном канале на **расстояния свыше 14 м** (соединение розетки LON с контроллером с помощью кабеля LON). 2 шт.	7171784 **75,–**		№ заказа **евро**
Оконечное сопротивление Для оконечной нагрузки системной шины на свободных концах должно быть установлено по одному оконечному сопротивлению. 2 шт.	7143497 **11,–**		№ заказа **евро**
Телекоммуникационный модуль LON Электронная плата для установки в контроллер для обмена данными в LON.	7172173 **263,–**		№ заказа **евро**

►*Информацию о коммуникационной технике см. в регистре 18 и в инструкции по проектированию коммуникационных систем.*

ТЕРМОМИР - продажа климатической техники | www.thermomir.ru | +7 (495) 646-11-99

Принадлежности	Варианты контроллеров			
	Vitotronic 100 тип GC4B	Vitotronic 300-K тип MW1B		
Устройства дистанционного управления				MG 35
Vitotrol 200A (абонент шины KM-BUS) Настройка для одного отопительного контура: ■ Заданное значение температуры помещения и режим работы ■ Режим вечеринки и экономный режим ■ Дисплей для индикации значений наружной температуры и температуры помещения, а также режимов работы ■ Датчик температуры помещения для управления по температуре помещения (только для одного отопительного контура со смесителем) Если Vitotrol 200A используется для управления по температуре помещения, то устройство должно быть размещено в **основном жилом помещении** (типовом жилом помещении).	–	Z008341 **146,–**		№ заказа **евро**
Vitotrol 300A (абонент шины KM-BUS) Настройки для одного, двух или трех отопительных контуров: ■ Заданное значение температуры помещения и пониженное заданное значение температуры помещения, температура воды в контуре ГВС, режимы работы и программа отпуска, а также режим вечеринки и экономный режим. ■ Временная программа для отопительных контуров, емкостного водонагревателя и циркуляционного насоса ГВС. ■ Дисплей с подсветкой для индикации значений наружной температуры, температуры помещения, режимов работы и текстовых сообщений. ■ Датчик температуры помещения для управления по температуре помещения (только для одного отопительного контура со смесителем) Если Vitotrol 300A используется для управления по температуре помещения, то устройство должно быть размещено в **основном жилом помещении** (типовом жилом помещении). Необходимо заказать датчик температуры помещения, № заказа 7438537, если Vitotrol 300A не может быть размещен в подходящем месте для измерения температуры помещения.	–	Z008342 **272,–**		№ заказа **евро**
Датчики				
Датчик температуры помещения (NTC 10 кОм, в дополнение к Vitotrol 300A) Используется, если не удается установить Vitotrol 300A в подходящем месте для измерения температуры помещения.	–	7438537 **98,–**		№ заказа **евро** MG 35
Накладной датчик температуры (NTC 10 кОм) ■ Для измерения температуры теплоносителя. ■ С соединительным кабелем (длина 5,8 м) и штекером.	7426463 **105,–**			№ заказа **евро** MG 35
Погружной датчик температуры (NTC 10 кОм) ■ Для измерения температуры в погружной гильзе. ■ С соединительным кабелем (длина 5,8 м) и штекером.	7438702 **102,–**			№ заказа **евро** MG 35
Погружная гильза Длина G1/2 x 100 мм, с зажимной скобой.	7816035 **23,–**			№ заказа **евро** MG 60
Погружная гильза Длина G1/2 x 150 мм, с зажимной скобой.	7817326 **23,–**			№ заказа **евро** MG 60

ТЕРМОМИР - продажа климатической техники | www.thermomir.ru | +7 (495) 646-11-99

Принадлежности контроллеров (многокотловые установки)

Принадлежности	Варианты контроллеров			
	Vitotronic 100 тип GC4B	Vitotronic 300-K тип MW1B		
Датчики				
Датчик температуры уходящих газов (NTC 20 кОм) ■ Для индикации и контроля предельных значений. ■ С соединительным кабелем (длина 3,5 м) и штекером.	7452531 **181,–**	**–**		№ заказа **евро** **MG 35**
Комплектующие управления отопительным контуром				**MG 40**
Комплект привода смесителя Для одного отопительного контура со смесителем. ■ Электропривод смесителя с соединительным кабелем (длина 4,0 м) для смесителей Viessmann DN 20 - 50, R ½ - 1¼ (кроме фланцевых смесителей) и штекером. ■ Датчик температуры подающей магистрали в виде накладного датчика (NTC 10 кОм), с соединительным кабелем (длина 5,8 м) и штекером. ■ Штекер для насоса отопительного контура.	**–**	7441998 **453,–**		№ заказа **евро**
Электропривод смесителя для фланцевого смесителя Кабельные соединения с контроллером обеспечивает заказчик. Для смесителей Viessmann DN 40 - 100. ►См. регистр 18.				
Погружной терморегулятор Термостатный ограничитель максимальной температуры для системы внутрипольного отопления. ■ С соединительным кабелем (длина 4,2 м) и штекером. ■ С погружной гильзой R ½ x 200 мм из нержавеющей стали.	**–**	7151728 **235,–**		№ заказа **евро** **MG 35**
Накладной терморегулятор Термостатный ограничитель максимальной температуры для системы внутрипольного отопления. С соединительным кабелем (длина 4,2 м) и штекером.	**–**	7151729 **187,–**		№ заказа **евро** **MG 35**
Прочее				**MG 40**
Адаптер для внешних предохранительных устройств (абонент шины KM-BUS) Для подключения 4 дополнительных предохранительных устройств (например, устройство контроля заполненности котлового блока водой, ограничители минимального и максимального давления) (Возможны макс. 2 адаптера для 7 предохранительных устройств.)	7164404 **346,–**	**–**		№ заказа **евро**
Вспомогательный контактор Контактор в компактном корпусе. С 4 размыкающими и 4 замыкающими контактами. С клеммной колодкой для кабеля заземления. Номинальный ток: AC1 16 A, AC3 9 A. Напряжение: 230 В/50 Гц.	7814681 **141,–**			№ заказа **евро** **MG 35**

ТЕРМОМИР - продажа климатической техники | www.thermomir.ru | +7 (495) 646-11-99

Принадлежности	Варианты контроллеров			
	Vitotronic 100 тип GC4B	Vitotronic 300-K тип MW1B		
Прочее				MG 40
Комплект для монтажа в шкафу управления Для установки панели управления Vitotronic в дверь шкафа управления, при монтаже контроллера Vitotronic в шкафу управления. ■ Монтажная рама для установки панели управления в переднюю дверь шкафа управления. ■ Заглушка для установки в контроллер. ■ Соединительный кабель (длина 5 м). ■ Угловой штекер для соединительного кабеля.	–	7452236 **93,–**		№ заказа **евро**
Расширение функциональных возможностей				MG 35
Модуль расширения EA1 Модуль расширения функциональных возможностей в корпусе для настенного монтажа. С помощью входов и выходов обеспечивается реализация до 5 функций: **1 аналоговый вход (0 - 10 В)** ■ Установка заданного значения температуры котловой воды **3 цифровых входа** ■ Внешнее переключение режима работы для отопительных контуров 1 - 3 при использовании контроллера для погодозависимой теплогенерации. ■ Внешняя блокировка с общим сигналом неисправности ■ Внешние сигналы неисправности ■ Кратковременная работа циркуляционного насоса ГВС при использовании контроллера для погодозависимой теплогенерации. **1 релейный выход (беспотенциальное реле с переключающим контактом)** ■ Управление магистральным насосом на тепловой пункт ■ Сигнализирование пониженного режима для одного отопительного контура.	–	7452091 **245,–**		№ заказа **евро**

ТЕРМОМИР - продажа климатической техники | www.thermomir.ru | +7 (495) 646-11-99

Принадлежности	Варианты контроллеров		
	Vitotronic 100 тип GC4B	Vitotronic 300-K тип MW1B	
Коммуникационная техника			MG 35
Vitocom 300 Для удаленного контроля, дистанционного управления и регулировки отопительных установок через IP-сети (LAN). ■ Для управления установкой с помощью **Vitodata 100** через сервер Vitodata. Для настройки режимов работы, заданных значений, программы отпуска, временных программ и кривой отопления для всех отопительных контуров одной отопительной установки. ■ Для управления установкой с помощью **Vitodata 300** через сервер Vitodata. Для настройки режимов работы, заданных значений, программы отпуска, временных программ, кривой отопления и параметров конфигурации для всех отопительных контуров максимум 5 отопительных установок. Отслеживание изменения параметров во времени и интеграция счетчиков по шине M-BUS. Для монтажа в распределительном шкафу.			
Vitocom 300, тип LAN3 Связь через Интернет и IP-сеть (LAN) с использованием DSL-маршрутизатора. Для установки на DIN-рейке. В составе пакета: ■ Vitocom 300, тип LAN3 с LAN-подсоединением. ■ Соединительные кабели для LAN и телекоммуникационного модуля. ■ Корпус для настенного монтажа (2-рядный)	Z011555 **1.112,–**		№ заказа **евро** MG 40
Соединительный кабель LON для обмена данными между контроллерами ■ Длина 7,0 м. ■ Со штекерами RJ 45.	7143495 **42,–**		№ заказа **евро**
Муфта LON (RJ 45) Для удлинения соединительного кабеля LON.	7143496 **28,–**		№ заказа **евро**
Соединительный штекер LON (RJ 45) Для подключения к кабелю заказчика при **прокладке на расстояния свыше 14 м.** 2 шт.	7199251 **56,–**		№ заказа **евро**
Штепсельная розетка LON (RJ 45) Для прокладки кабеля заказчика (CAT 6) под штукатуркой или в кабельном канале на **расстояния свыше 14 м** (соединение розетки LON с контроллером с помощью кабеля LON). 2 шт.	7171784 **75,–**		№ заказа **евро**
Оконечное сопротивление (2 шт.) Для оконечной нагрузки системной шины на свободных концах должно быть установлено по одному оконечному сопротивлению **Входит в комплект поставки.**			

►*Информацию о коммуникационной технике см. в регистре 18 и в инструкции по проектированию коммуникационных систем.*

ТЕРМОМИР - продажа климатической техники | www.thermomir.ru | +7 (495) 646-11-99

Система удаления продуктов сгорания
для режима с забором воздуха для горения из помещения установки

MG 35

Для прохода через шахты дымохода или каналы с продольной вентиляцией, удовлетворяющие следующим требованиям:
- Огнестойкость 90 минут (F90/L90)

Для режима эксплуатации **с забором воздуха для горения из помещения установки** необходима труба дымохода для соединения конденсационного котла и шахты, а также для прохода через шахту.
Для подключения к водогрейному котлу необходимо дополнительно заказать присоединительный элемент котла.

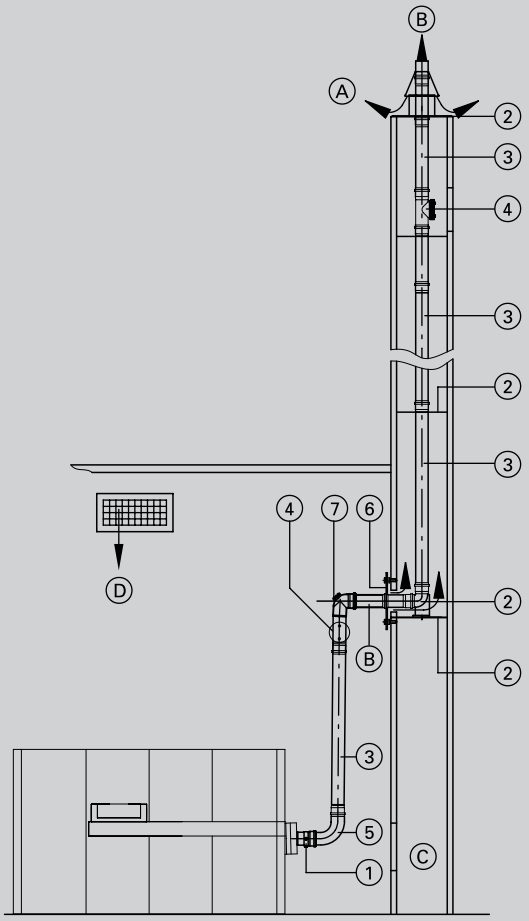

Ⓐ Вентиляция
Ⓑ Уходящие газы
Ⓒ Ревизионное отверстие
Ⓓ Приточный воздух/отверстие приточного воздуха

Модульный размер	200	250	Ø мм
① **Присоединительный элемент котла** Ø 250 мм на Ø 200 мм	7339838 **272,–**	–	№ заказа **евро**
Присоединительный элемент котла Ø 250 мм на Ø 250 мм	–	7457216 **330,–**	№ заказа **евро**
② **Базовый комплект шахты дымохода** (полипропилен, жесткая конструкция) ■ Опорное колено ■ Опорная шина ■ Крышка шахты (полипропилен) ■ Распорка (5 шт.)	7180258 **865,–**	7452860 **1.817,–**	№ заказа **евро**
Распорка (3 шт.)	7339810 **133,–**	7452861 **186,–**	№ заказа **евро**
③ **Труба** Длина 2 м	7339803 **250,–**	7452862 **487,–**	№ заказа **евро**
Труба Длина 1 м	7339802 **167,–**	7452863 **308,–**	№ заказа **евро**
Труба Длина 0,5 м	7339801 **131,–**	7452864 **219,–**	№ заказа **евро**
④ **Ревизионный элемент** Прямой	7339808 **289,–**	ZK02572 **459,–**	№ заказа **евро**
⑤ **Колено** 87°	7339807 **290,–**	7452866 **497,–**	№ заказа **евро**
Колено 45° (2 шт.)	7339806 **454,–**	7452867 **768,–**	№ заказа **евро**
⑥ **Вентиляционная заслонка**	7339811 **199,–**	7452868 **151,–**	№ заказа **евро**
Колено 30° (2 шт.)	7339805 **438,–**	–	№ заказа **евро**
Колено 15° (2 шт.)	7339804 **438,–**	–	№ заказа **евро**
⑦ **Ревизионное колено, 87°**	7339809 **414,–**	ZK02574 **714,–**	№ заказа **евро**

Указание!
К дымовым трубам, используемым для подачи воздуха/отвода продуктов сгорания, или к влагостойким дымовым трубам подключение котлов допускается в том случае, если изготовителем дымовой трубы предоставлен сертификат соответствия, подтверждающий возможность ее применения при указанных параметрах уходящих газов с учетом местных особенностей (например, температура обратной магистрали отопительного контура, исполнение соединительного элемента и т.п.).

ТЕРМОМИР - продажа климатической техники | www.thermomir.ru | +7 (495) 646-11-99

Система удаления продуктов сгорания

для Vitocrossal 200, мощность 400 - 620 кВт
из пластика (полипропилен)

Система удаления продуктов сгорания
для режима с забором воздуха для горения из помещения установки

22.1

Макс. общая длина дымохода до присоединительного элемента котла

Vitocrossal 200				
Ном. тепловая мощность	400	500	620	кВт
Макс. общая длина				
■ Модульный размер 200	16	—	—	м
■ Модульный размер 250	30	30	30	м

Учтены: Длина соединительного элемента 2 м, 3 колена 87° (включая опорное колено) и Ø соединительного элемента равна модульному размеру дымохода.

►Информацию о соответствующей системе приточного воздуха см. в разделе Система удаления продуктов сгорания Vitocrossal 200, 87 - 311 кВт.

5695835

ТЕРМОМИР - продажа климатической техники | www.thermomir.ru | +7 (495) 646-11-99