Газовый котел с атмосферной горелкой
для эксплуатации на природном газе (пониженного давления)

NG-31EO

ТИП	Чугунный напольный котел		
	NG-31E-O-70	NG-31E-O-90	NG-31E-O-110
Мощность первая ступень, кВт	35	45	55
Мощность первой и второй ступени, кВт	70	90	110
Габаритные размеры В x Ш x Г, мм	970/1025/750	970/1195/750	970/1365/750
Дымовая труба (внутренний диаметр), мм	200	225	250
Вес, кг	318	381	444
Артикул	7 51 779	87 51 781	87 51 783
Чугунный блок в разобранном виде по запросу			

	Устройства регулирования		№ арт.
	Котловой контролер R21 Ручное управление температурой котла и водонагревателя. Возможность подключения модуля ВМ. Вход 0-5В для подключения к системе „умный дом". Выход аварии 230В. В комплекте с монтажн. цоколем	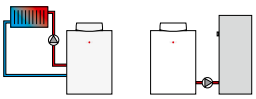	89 07 746
	Модуль управления ВМ (в компл. с датчиком наружной температуры) в качестве погодозависимого устройства регулированияс программой отопления и ГВС **Модуль управления ВМ** в качестве регулятора комнатной температуры с программой отопления и ГВС (только в комбинации с настенным цоколем № арт. 27 44 275)	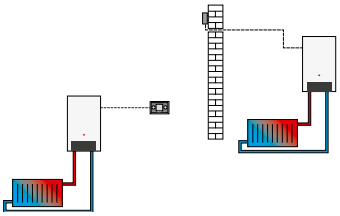	**89 05 359** 89 05 342
	Модуль управления смесителем ММ модуль расширения функций для погодозависимого управления температурой в подающей линии смесительного контура в комплекте: датчик температуры в подающей линии смесительного контура	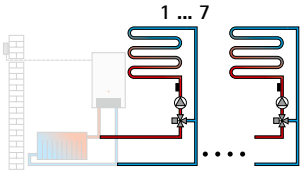	89 05 376
	Модуль управления каскадом КМ Модуль расширения функций для управления системой отопления с гидравлич. разделителем или каскадом котлов (макс. до 4 котлов в каскаде). Простое управление благодаря предварительно заданным конфигурациям гидравлических схем. Управление смесительным контуром. Вход 0-10В для подключения к системе «умный дом». Выход аварии 230В	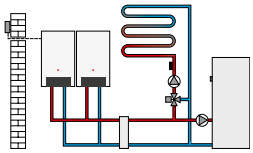	89 06 335
	Настенный цоколь для ВМ		27 44 275
	Интерфейсный модуль ISM7E LAN/WLAN, внешний		89 08 391

Датчик наружной температуры	27 92 02 199
Датчик температуры водонагревателя (диам.6 мм) (для модулей ММ или КМ)	88 52 829
Аналоговое устройство дистанц. управления AFB (только в комбинации с модулем ВМ)	27 44 551
Термостат ограничения макс. температуры в контуре теплого пола	27 91 905
Устройство дистанционного управления по радиосигналу	27 44 200
Приемник радиосигналов	27 44 209

ТЕРМОМИР - продажа климатической техники | www.thermomir.ru | +7 (495) 646-11-99

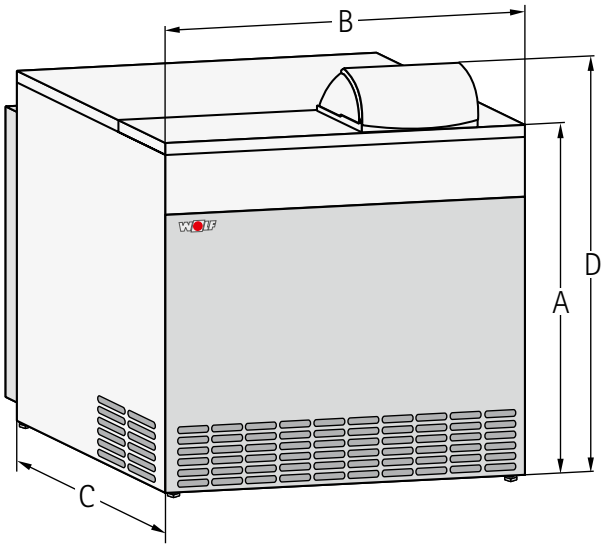

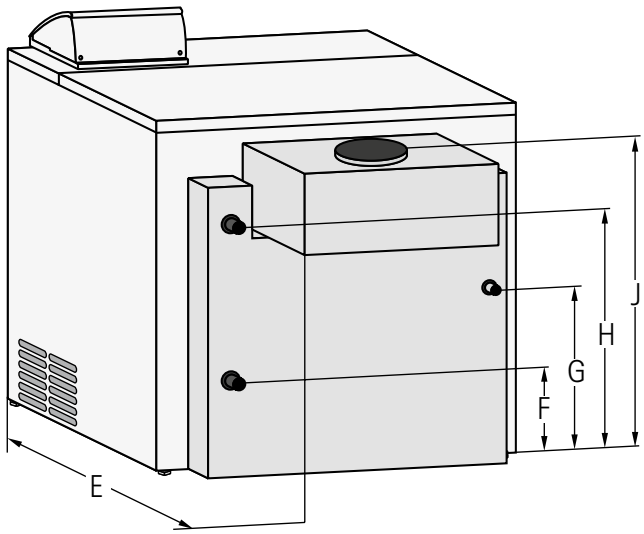

Технические данные	Ед. Изм.	Модель котла		
		NG-31E-O-70	NG-31E-O-90	NG-31E-O-110
Мощность				
Мощность первая ступень	кВт	35	45	55
Мощность первой и второй ступени	кВт	70	90	110
Отопление				
Макс. температура подающей линии Системы Отопления	°C	120	120	120
Максимальное давление в системе отопления	Бар	4	4	4
Подача газа				
Номинальное давление природного газа	мбар	20	20	20
Минимальное давление природного газа без потерь по мощности	мбар	10	10	10
Расход газа: Природный газ	м3/час	8	10,27	12,48
Дымоход				
Дымовая труба (внутренний диаметр)	мм	200	225	250
Электропитание				
Напряжение/частота тока	Вт/Гц	230/50		
Присоединительные размеры				
Подключение топливной линии	Ø	1	1	1
Подключение системы отопления	Ø	1 1/2	1 1/2	1 1/2
Число секций		9	11	13
Высота/высота без обшивки A	мм	970/650	970/650	970/650
Ширина/ширина без обшивки B	мм	1025/880	1365/1220	1365/1220
Глубина/глубина без обшивки C	мм	750/740	750/740	750/740
Общая высота с устройством регулирования D	мм	1145	1145	1145
Глубина с устройством удал. отх. газов E	мм	1030	1030	1030
Обратная линия котла F	мм	220	220	220
Подключение газа G	мм	550	550	550
Подающая линия котла H	мм	605	605	605
Устройство удаления отх. газов J	мм	870	870	870

ТЕРМОМИР - продажа климатической техники | www.thermomir.ru | +7 (495) 646-11-99