ДЖИЛЕКС®
ГАРАНТИЯ КАЧЕСТВА

ИНСТРУКЦИЯ ПО ЭКСПЛУАТАЦИИ

КОРПУС ДЛЯ КАРТРИДЖНОГО ФИЛЬТРА

ТЕРМОМИР - продажа климатической техники | www.thermomir.ru | +7 (495) 646-11-99

1. ОБЩИЕ ДАННЫЕ.

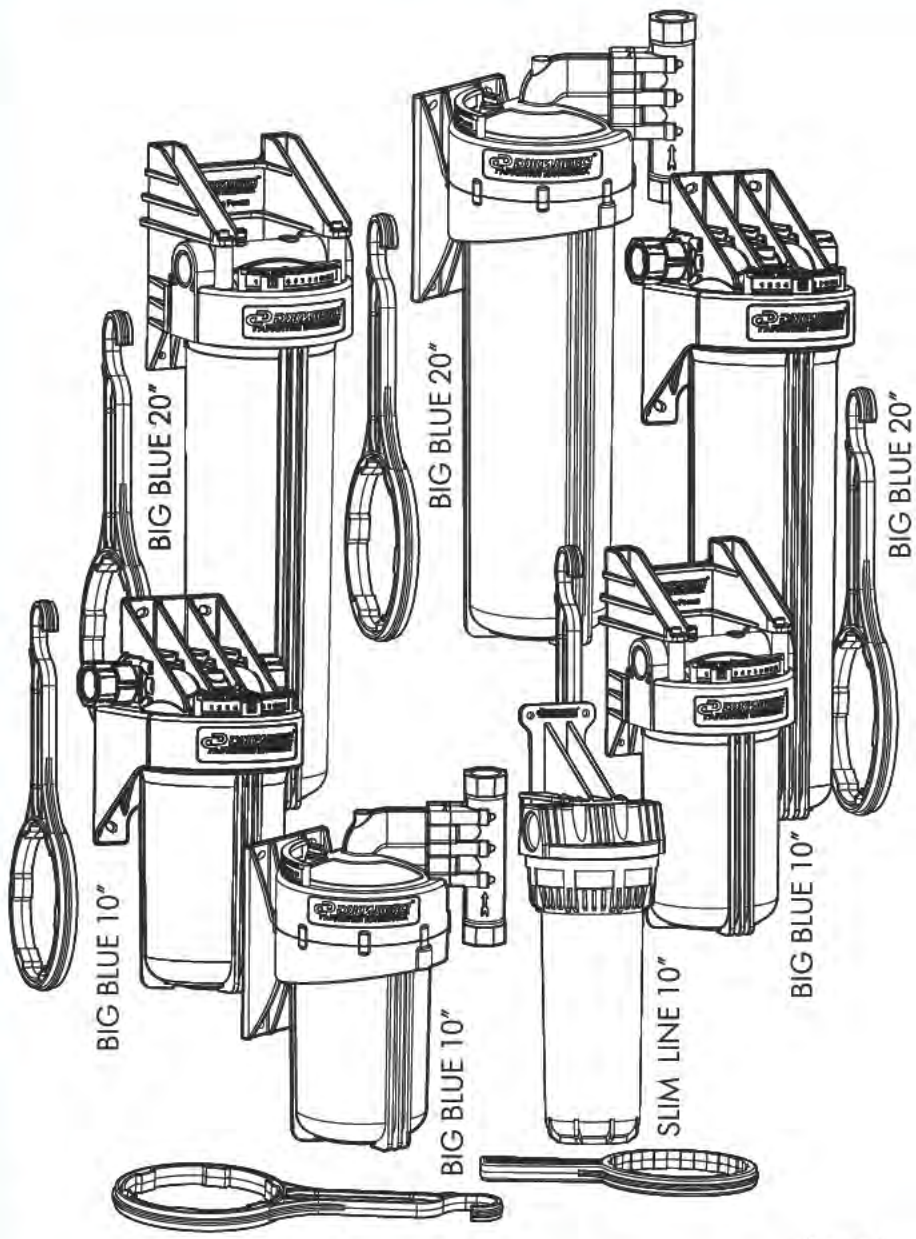

Рисунок 1.

1.1 Область применения.

Корпус для картриджного фильтра (далее по тексту - корпус фильтра) (рисунок 1.) производства ООО «ДЖИЛЕКС» предназначен для размещения в нём картриджных элементов и/или фильтрующей засыпки для дальнейшей очистки холодной воды в бытовых условиях от механических частиц (ржавчины, песка, ила и др.), а также хлорорганических соединений, нефтепродуктов, пестицидов, тяжёлых металлов, растворённого железа и иных органических и неорганических веществ (в зависимости от модификации установленных в них картриджей для очистки воды (далее по тексту - фильтрующий элемент)).

1.2 Данные об изделии.

Пример способа обозначения.

Корпус для картриджного фильтра

* ** *** **** *****

1 M C **10" B**

* Обозначение трубной резьбы входного/выходного отверстия (½ ", ¾", 1");
** Индекс М – обозначает внутреннюю резьбу, П – наружную;
*** Индекс С – обозначает прозрачный материал колбы.
В случае отсутствия индекса, материал колбы – непрозрачный пластик.
**** 10" и 20" – типоразмер колб (только для корпусов модификаций BIG BLUE);
***** Способ подключения к магистрали : без индекса – ось входного и выходного патрубков находится в плоскости симметрии колбы и расположена горизонтально. С вертикальным подключением – индекс В, или с тыльным/торцевым подключением – Т.

ТЕРМОМИР - продажа климатической техники | www.thermomir.ru | +7 (495) 646-11-99

2. БЕЗОПАСНОСТЬ.

Установка изделия должна производиться специалистом, обладающим соответствующей квалификацией.
Своевременно производите замену картриджей с выработанным ресурсом.
Не разбирайте систему, предварительно не отключив от неё подачу воды.
Неправильная установка может привести к аварии в водопроводной системе домашнего водоснабжения и имущественному ущербу.
При возможном понижении температуры в помещении, где установлен корпус фильтра, ниже 0°С – необходимо обеспечить защиту от замерзания воды, так как это приведет к разрушению корпуса.

3. ТРАНСПОРТИРОВАНИЕ И ХРАНЕНИЕ.

Корпус фильтра транспортируют всеми видами транспорта, на любые расстояния, с любой скоростью в соответствии с правилами перевозки грузов, действующими на данном виде транспорта.
Условия транспортирования и хранения корпуса фильтра в части воздействия климатических факторов должны соответствовать условиям хранения группы ОЖ 2 по ГОСТ 15150.

4. ТЕХНИЧЕСКОЕ ОПИСАНИЕ ИЗДЕЛИЯ.[1]

Модификация корпуса	Размер колбы, дюймов	Рабочее давление воды, бар	Присоединительный размер, дюйм	Пропускная способность, л/мин	Допустимая температура воды, °С
SLIM LINE	10	10	1/2 М, 1/2 П	30	от +1 до + 40°С
			3/4 М, 3/4 П		
			1 М, 1 П		

1 – Все характеристики действительны и для корпусов с индексами С, В и Т.

Модификация корпуса	Размер колбы, дюймов	Рабочее давление воды, бар	Присоединительный размер, дюйм	Пропускная способность, л/мин	Допустимая температура воды, °С
BIG BLUE	10	10	1/2 М, 1/2 П	40	от +1 до + 40°С
			3/4 М, 3/4 П		
			1 М, 1 П		
BIG BLUE	20	10	1/2 М, 1/2 П	80	
			3/4 М, 3/4 П		
			1 М, 1 П		

1 – Все характеристики действительны и для корпусов с индексами С, В и Т.

5. МОНТАЖ.

Корпус фильтра с соответствующим картриджем подключается к водопроводу с холодной водой для питьевого водоснабжения (рисунок 2,3,4).
1. До начала установки перекройте водопровод и сбросьте избыточное давление, открыв краны после места установки корпуса фильтра.
2. Модели с индексом «В» предназначены для установки корпуса фильтра на вертикальный трубопровод.
3. Определите место на стене для установки кронштейна. Крепление кронштейна должно быть достаточно прочным. В моделях с индексом «Т» - кронштейн является одним целым с крышкой корпуса фильтра.
4. Просверлите в стене отверстия так, чтобы они совпадали с отверстиями в кронштейне. Закрепите кронштейн на стене.
5. Присоедините крышку к кронштейну, до совмещения отверстий в крышке и кронштейне, и закрепите винтами (входят в комплект поставки). Учитывайте удобство доступа к корпусу фильтра при смене фильтрующего элемента. Под корпусом фильтра следует оставить не менее 80 мм свободного пространства.
6. Во время подключения соблюдайте направление подачи воды в корпус фильтра в соответствии со стрелками на крышке/коллекторе изделия.

ТЕРМОМИР - продажа климатической техники | www.thermomir.ru | +7 (495) 646-11-99

В моделях с индексом «Т» для изменения направления подачи воды служит коллектор. Чтобы изменить направление требуется:

- Вывинтить все винты;
- Снять, потянув на себя коллектор;
- Развернуть коллектор на 180°;
- Установить коллектор;
- Завинтить все винты.

7. Произведите установку сменного фильтрующего элемента в корпус фильтра (см. раздел 6.1).

ВНИМАНИЕ!
В моделях с индексом «В» - направление подачи воды строго снизу вверх.

ВНИМАНИЕ! Чтобы не допустить вкручивания штуцеров не по резьбе, оставляйте начало заходного витка свободным от ленты ФУМ (фторопластовый уплотнительный материал) и других уплотнительных материалов.
По окончании установки сменного фильтрующего элемента в корпус фильтра, произведите подачу воды, и убедитесь, что корпус фильтра герметичен.
При обнаружении протечек перекройте подачу воды на корпус фильтра. Сбросьте избыточное давление и подтяните соединения.
Корпус фильтра готов к работе.

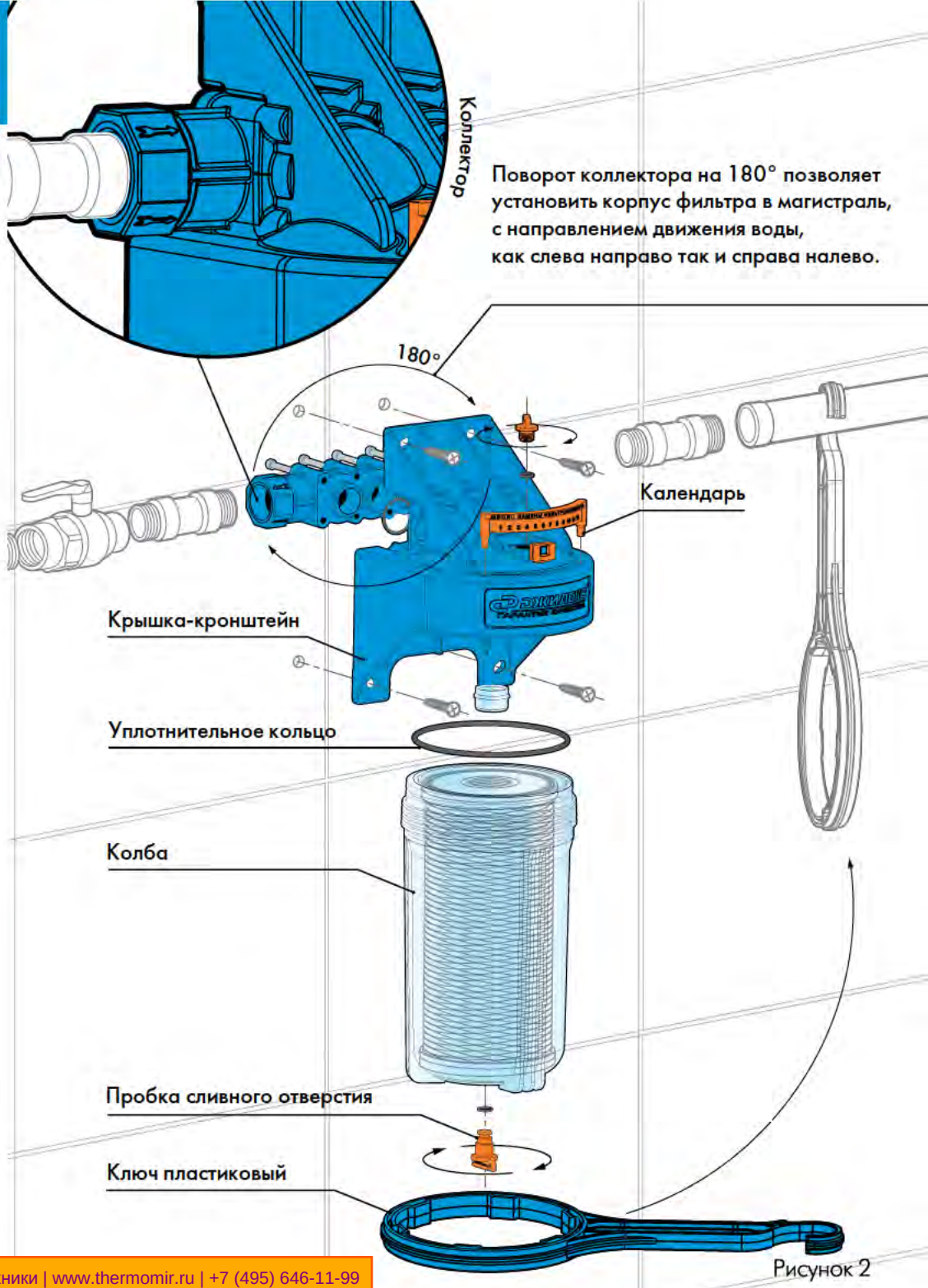

Рисунок 2

ТЕРМОМИР - продажа климатической техники | www.thermomir.ru | +7 (495) 646-11-99

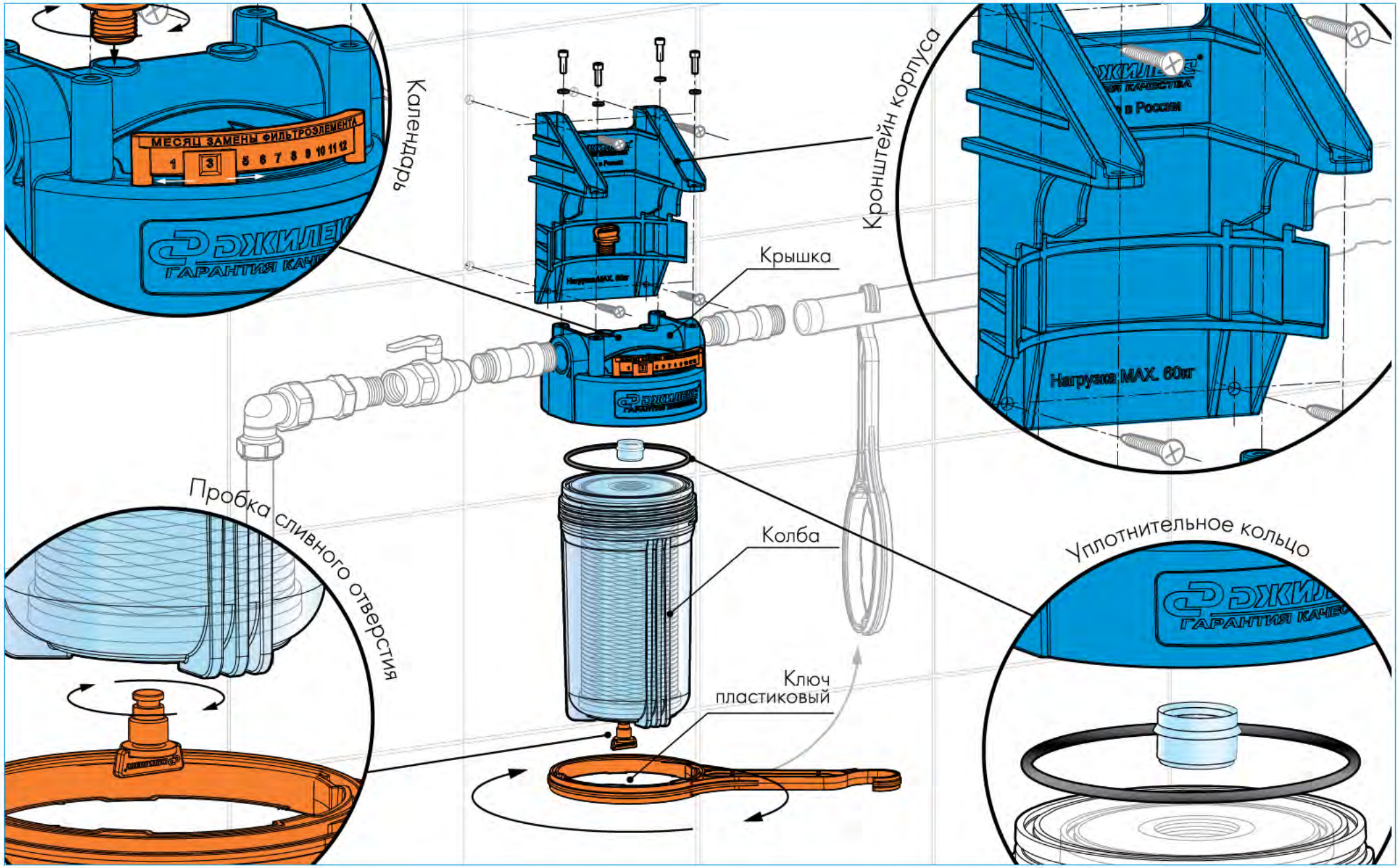

Рисунок 3

ТЕРМОМИР - продажа климатической техники | www.thermomir.ru | +7 (495) 646-11-99

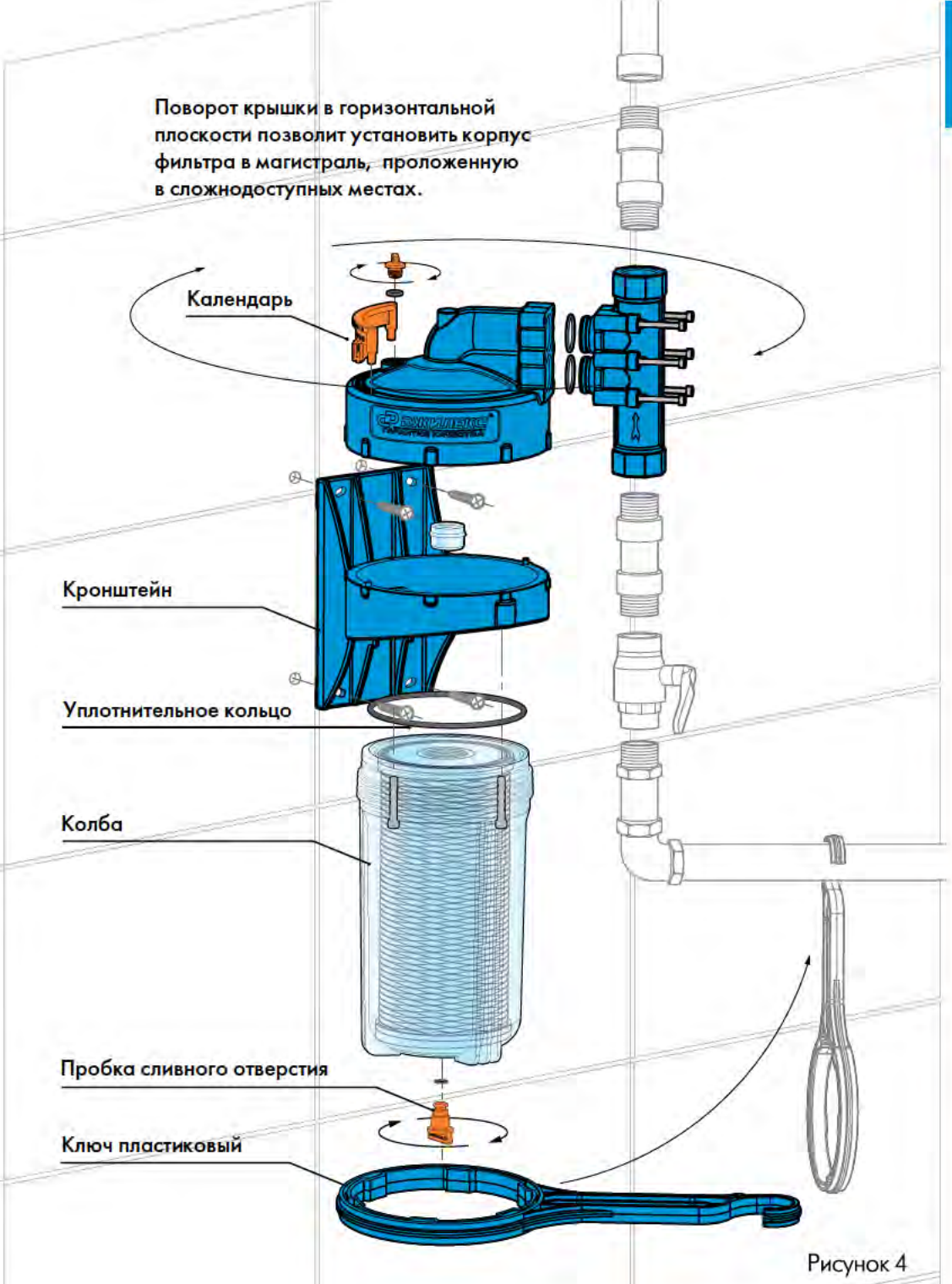

Рисунок 4

6. ОБСЛУЖИВАНИЕ.

6.1 Установка и замена фильтрующего элемента.

Чтобы качество очищенной воды оставалось высоким, необходимо регулярно заменять фильтрующий элемент.

Сроки замены фильтрующего элемента определяются в зависимости от качества исходной воды и интенсивности использования корпуса фильтра.

Для удобства отслеживания последней замены фильтрующего элемента на крышке корпуса фильтра установлена площадка со шкалой (датировкой) и ползунком для фиксации месяца замены фильтрующего картриджа (за исключением корпуса фильтра SLIM LINE 10").

Срок использования фильтрующего элемента, независимо от режима использования корпуса фильтра и качества исходной воды, не должен превышать 6 месяцев. Это связано с опасностью бактериологического загрязнения фильтрующего элемента в условиях комнатной температуры.

Не реже одного раза в 6 месяцев, а также после выработки ресурса, определяемого по счетчику воды (приобретается дополнительно), или при существенном уменьшении производительности корпуса фильтра, фильтрующий элемент подлежит замене.

Для замены фильтрующего элемента перекройте подачу воды к корпусу фильтра. Подставьте емкость для приема остаточной воды из корпуса фильтра.

Сбросьте избыточное давление, для этого откройте кран в самой нижней точке системы водоснабжения и выкрутите пробку, находящуюся в верхней части крышки.

Слейте остатки воды из корпуса фильтра, выкрутив пробку, находящуюся в нижней части колбы (за исключением корпуса фильтра SLIM LINE 10").

ТЕРМОМИР - продажа климатической техники | www.thermomir.ru | +7 (495) 646-11-99

Для корпусов фильтра BIG BLUE 10″ и 20″ - отверните колбу от крышки с помощью пластикового ключа.
Для корпуса фильтра SLIM LINE 10″ - отверните накидную гайку от крышки с помощью пластикового ключа.
Снимите колбу и выньте фильтрующий элемент.
Снимите уплотнительное кольцо.
Промойте теплой водой внутренние поверхности крышки, колбы и уплотнительное кольцо.
Установите новый фильтрующий элемент в корпус фильтра, предварительно сняв с него защитную пленку.
ВНИМАНИЕ! Проставка из полипропилена (рисунок 5), идущая в комплекте (за исключением корпуса фильтра SLIM LINE 10″) позволяет произвести правильную установку фильтрующего элемента из вспененного полипропилена (или прочих фильтрующих элементов, без сердечника) в пазы крышки и колбы.
Правильная центровка картриджа повышает качество очистки из-за корректного протекания воды через колбу и фильтрующий элемент.

Рисунок 5

Сухое уплотнительное кольцо смажьте силиконовой смазкой, и плотно уложите в канавку колбы.
Для корпусов фильтра BIG BLUE 10″ и 20″ - наверните колбу с фильтрующим элементом на крышку руками до упора, затем затяните с помощью ключа.
Для корпуса фильтра SLIM LINE 10″ – установите колбу с фильтрующим элементом в верхнюю крышку и закрепите ее накидной гайкой с помощью ключа.

Открыв подачу воды, проверьте герметичность соединения колбы и крышки.
При обнаружении протечек перекройте подачу воды, сбросьте избыточное давление и подтяните соединения.

ВНИМАНИЕ! После установки корпуса фильтра или замены фильтрующего элемента не оставляйте изделие без присмотра в течение 2-х часов: удостоверьтесь, что изделие функционирует исправно и отсутствуют течи воды в местах соединений.
Во избежание возникновения повреждений и утечек не производите самостоятельную установку корпуса фильтра. Воспользуйтесь услугами специалиста, обладающего соответствующей квалификацией.
Своевременно производите замену фильтрующего элемента для обеспечения высокого качества отфильтрованной воды.
Установите корпус фильтра в месте, недоступном для детей.
Перекрывайте подачу воды на корпус фильтра, если не планируете пользоваться им в течение долгого времени.
Без соответствующей предварительной дезинфекции воды не используйте корпус фильтра для очистки микробиологически небезопасной воды или воды неизвестного качества.

7. ГАРАНТИЙНЫЕ ОБЯЗАТЕЛЬСТВА.

Завод-изготовитель гарантирует исправную работу корпуса фильтра в течение 12 месяцев со дня продажи. При отсутствии даты продажи и штампа торгующей организации срок исчисляется с даты производства. По окончании срока службы изделие должно быть выведено из эксплуатации.

8. УСЛОВИЯ ВЫПОЛНЕНИЯ ГАРАНТИЙНЫХ ОБЯЗАТЕЛЬСТВ.

Завод-изготовитель освобождается от ответственности:
• в случае нарушения потребителем правил монтажа (установки) и эксплуатации изделия, изложенных в настоящей инструкции;

ТЕРМОМИР - продажа климатической техники | www.thermomir.ru | +7 (495) 646-11-99

- в случае наличия на изделии внешних механических повреждений;
- в случае несвоевременной замены фильтрующего элемента, если он выработал свой ресурс;
- в случае использования изделия не по назначению;
- в случае утраты настоящей инструкции с указанием дат производства и/или продажи;
- в других случаях, предусмотренных законодательством.

9. НЕПОЛАДКИ: ПРИЧИНЫ И ИХ УСТРАНЕНИЕ.

Неисправности	Возможные причины	Методы устранения
1. Подтекание в месте соединения крышки и колбы.	**1.1** Для корпусов фильтра BIG BLUE 10″ и 20″ - неплотно закручена колба, или накидная гайка при использовании корпуса фильтра SLIM LINE 10″. **1. 2** Повреждено уплотнительное кольцо.	**1.1** Докрутить колбу или накидную гайку, в зависимости от типа корпуса фильтра. **1.2** Заменить и смазать силиконовой смазкой уплотнительное кольцо.
2. Подтекание в месте соединения переходника и трубы.	**2.1** Плохая гидроизоляция.	**2.1** Развинтить соединение и собрать заново, используя ленту ФУМ, или другие уплотнительные материалы.
3. Уменьшилось давление воды на выходе из корпуса фильтра.	**3.1** Фильтрующий элемент выработал свой ресурс.	**3.1** Заменить фильтрующий элемент.

10. КОМПЛЕКТ ПОСТАВКИ.

№	Наименование	Количество
1	Корпус фильтра в сборе: колба, уплотнительное кольцо, крышка, накидная гайка.[2]	1
2	Кронштейн [3]	1
3	Винты.	4/8[4]
4	Ключ.	1
5	Шкала с ползунком.[5]	1
6	Пробка (заглушка).	2/1[6]
7	Проставка из полипропилена.[7]	1
8	Коллектор корпуса фильтра.[8]	1
9	Инструкция по эксплуатации + Гарантийный талон.	1
10	Тара упаковочная.	1

2 – Для корпуса фильтра SLIM LINE 10″.
3 – В моделях с индексом «Т» - кронштейн является одним целым с крышкой корпуса фильтра.
4 – Для моделей с индексами «В» и «Т».
5-8 – За исключением корпуса фильтра SLIM LINE 10″.

ТЕРМОМИР - продажа климатической техники | www.thermomir.ru | +7 (495) 646-11-99