DTG 230 Eco.NOx

серия DTG

4

Газовые напольные атмосферные котлы для отопления

★★ CE 0085BS0027

- Чугунный напольный газовый котел с атмосферной двухступенчатой горелкой для работы на природном и сжиженном газе, с незначительными выбросами окисей азота NOx<70 мг/кВт·ч
- Работа котла при низких модулированных температурах в подающей линии
- Горелка из нержавеющей стали с полным предварительным смешением, с запальной горелкой и ионизационным датчиком наличия пламени
- Стабилизатор тяги с автоматической заслонкой
- Датчик тяги для России включен в комплект поставки
- Высокий годовой КПД от 95 до 96%
- Низкий уровень шума, менее 57 дБ(А) при номинальной мощности
- Котел может быть оборудован на выбор одной из 3-х панелей управления: B3, K3 или Diematic-m 3 (см. главу 12)
- Объем поставки: 6 упаковок

Технические данные		DTG 230-6	DTG 230-7	DTG 230-8	DTG 230-9	DTG 230-10	DTG 230-11	DTG 230-12	DTG 230-13	DTG 230-14	
Номинальная мощность Pn	1 ступ.	27	27	36	36	45	45	54	54	54	кВт
	2 ступ.	45	54	63	72	81	90	99	108	117	кВт
КПД для низшей теплоты сгорания при нагрузке ...% Pn и средней температуре ...°C	100% Pn при 70°C	91,2	91,3	91,4	91,5	91,6	91,7	91,8	91,9	92,0	%
	30% Pn при 50°C	93,0	93,1	93,1	93,2	93,3	93,5	93,6	93,6	93,7	%
	30% Pn при 40°C	93,8	94,0	94,0	94,1	94,2	94,2	94,4	94,5	94,7	%
Номинальный расход воды при Pn и ΔT=20 K		1,937	2,324	2,711	3,098	3,485	3,873	4,260	4,647	5,034	м³/ч
Потери при останове для ΔT=30 K		260	280	325	345	370	380	370	390	430	Вт
из них потери через стенки		59,6	66,1	66,2	69,6	75,7	82,9	95,9	97,4	91,9	%
Расход газа при макс. мощности (1013 мбар – 15 °C)	природный газ	5,22	6,25	7,29	8,33	9,34	10,38	11,41	12,43	13,46	м³/ч
	пропан	3,83	4,59	5,35	6,11	6,87	7,62	8,37	9,13	9,88	кг/ч
Водовместимость		25,0	29,0	32,8	36,2	39,8	43,4	47,0	50,6	54,2	л
Потери напора при ΔT=20 K и макс. мощности		2	5,7	14,1	24,2	29,8	40	54	64,7	79,9	мбар
Массовый расход продуктов сгорания		99	119	138	163	177	197	216	235	255	кг/ч
Температура дымовых газов		135	135	135	135	135	135	135	135	135	°C
Требуемое разрежение за котлом		4,0	4,0	4,0	4,0	4,0	4,0	4,0	4,0	4,0	Па
Вес нетто (без воды)		203	230	257	283	305	334	357	386	408	кг

Артикул		DTG 230-6	DTG 230-7	DTG 230-8	DTG 230-9	DTG 230-10	DTG 230-11	DTG 230-12	DTG 230-13	DTG 230-14
С панелью B3 (Базовая)[2]	(тело котла в сборе)[1]	100007669	100007671	100007673	100007674	100007675	100007676	100007677	100007678	100007680
	(полностью в сборе)	-	100007585	100007587	-	-	-	-	-	-
С панелью K3 (Каскадная)[2]	(тело котла в сборе)[1]	100007681	100007683	100007686	100007687	100007688	100007689	100007690	100007691	100007692
	(полностью в сборе)	-	100007588	100007589	-	-	-	-	-	-
С панелью Diematic–m 3[2]	(тело котла в сборе)[1]	100007693	100007694	100007695	100007696	100007697	100007698	100007699	100007700	100007701
	(полностью в сборе)	-	100007640	100007641	-	-	-	-	-	-

[1] *Поставка тела котла отдельными секциями – по запросу.*
[2] *Для работы с давлением газа 300 мбар необходимо заказать специальный набор для переоборудования.*

	DTG 230-6	DTG 230-7	DTG 230-8	DTG 230-9	DTG 230-10	DTG 230-11	DTG 230-12	DTG 230-13	DTG 230-14
A	789	863	946	1113	1113	1280	1280	1447	1447
B	952	952	952	1007	1007	1007	1007	1007	1007
C	102	102	102	124	124	124	124	124	124
E	80	75	75	159	75	159	75	159	75
F	415	452	494	536	578	619	661	703	703
⌀ G	150	180	180	180	200	200	200	220	220

Характеристики серии	
Тип котла	низкотемпературный
Мин. темп. в подающей трубе	30°C
Мин. темп. в обратной трубе	без огр.
Макс. рабочая температура	100°C
Макс. рабочее давление	6 бара
Регулируемый термостат	от 30 до 90°C
Защитный термостат котла	110°C
Класс NOx	5
Тип дымохода	B_{11BS} (6–9 секций)
	B_{11} (10–14 секций)

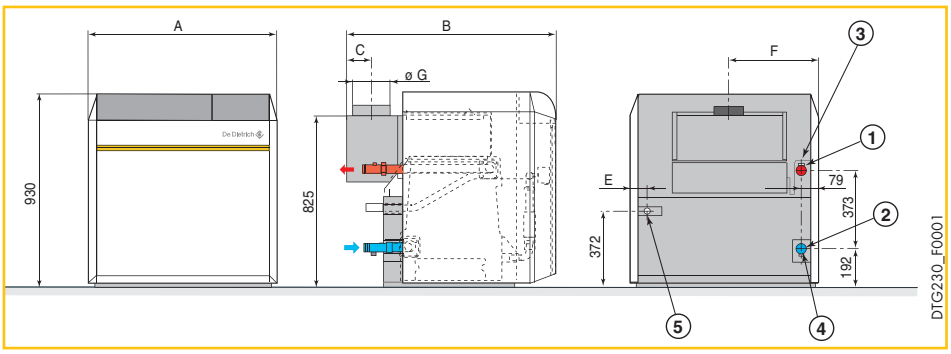

Основные размеры

1. Подающая труба системы отопления R 1 1/2[1]
2. Обратная труба системы отопления R 1 1/2[1]
3. Подключение предохранительного клапана Rp 1
4. Сливное отверстие Rp 3/4
5. Подвод газа R 1

R: Наружная резьба
Rp: Внутренняя резьба

[1] *Возможно сварное подсоединение*

Дополнительное оборудование: см. стр. 74

ТЕРМОМИР - продажа климатической техники | www.thermomir.ru | +7 (495) 646-11-99